IMI HEIMEIER

# Multibox C/E

Unterputz-Einzelraumtemperaturregelung mit Thermostat-Oberteil für Stellantriebe oder Ferneinsteller
Montage- und Bedienungsanleitung

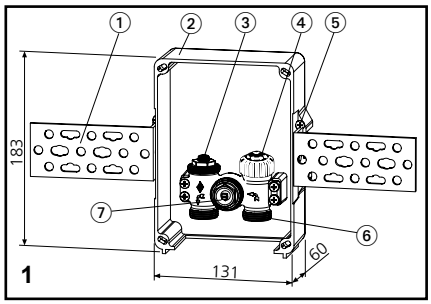

1

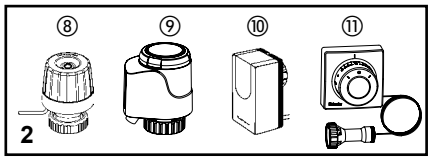

2

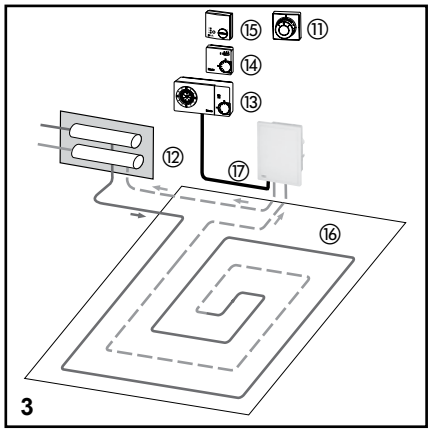

3

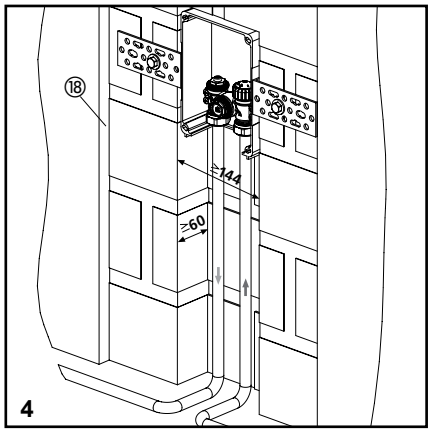

4

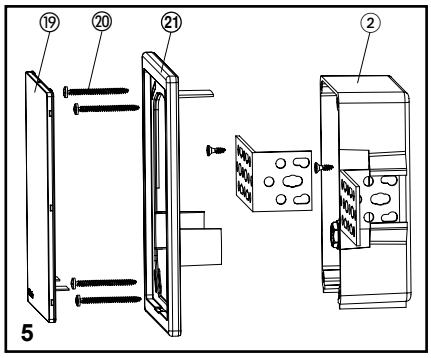

5

## Legende

① Befestigungsschiene
② UP-Kasten
③ Absperr-/Regulierspindel
④ Thermostat-Oberteil
⑤ Arretierschraube 4.2 x 19
⑥ Rohranschluss G 3/4 AG
⑦ Entlüftungsventil
⑧ Stellantrieb EMOtec
⑨ Stellantrieb EMO T/TM
⑩ Stellantrieb EMO 1/3/EIB/LON
⑪ Thermostat-Kopf F Ferneinsteller
⑫ Verteiler
⑬ Thermostat P
⑭ Raumthermostat
⑮ Thermostat E
⑯ Fußboden-Heizfläche
⑰ Leerrohr für Kabel bzw. Kapillarrohr
⑱ äußere Wandschicht
⑲ Abdeckplatte
⑳ Schrauben 4.2 x 50
Rahmen

## Einbauhinweise

**Multibox C/E ist im Rücklauf am Ende des Fußboden-Heizkreises ⑯ anzuschließen. Flussrichtung beachten (Abb. 3).**

Es ist zu berücksichtigen, dass die von der Anlage gefahrene Vorlauftemperatur für den Systemaufbau der Fußbodenheizung geeignet ist.

Das Fußbodenheizungsrohr sollte spiralförmig im Estrich verlegt werden (Abb. 3).

## Montage

**Unterputz-Kasten**

UP-Kasten ② in vorgesehenen Wandschlitz lotrecht einsetzen (Breite mind.144 mm, Tiefe mind. 60 mm) und anschließend mittels Befestigungsschienen montieren (Abb. 4). Der Abstand zwischen Vorderkante UP-Kasten und Fertigwand kann durch die variable Abdeckung, bestehend aus Abdeckplatte ⑲ und Rahmen (Abb. 5), 0 bis 30 mm betragen.

UP-Kasten wie folgt auf die gewünschte Position unterhalb der Fertigwand ausrichten:

– Stärke der äußeren Wandschicht (Putz, Fliesen Gipskarton etc.) ⑱ (Abb. 4) ermitteln.
– Arretierschrauben ⑤ lösen.
– Vorderkante UP-Kasten auf die gewünschte Position unterhalb der Fertigwand ausrichten.
– Arretierschrauben ⑤ wieder anziehen.

**Rohr-Anschluss**

Für den Anschluss von Kunststoff-, Kupfer-, Präzisionsstahl- oder Verbundrohr nur die entsprechenden Original HEIMEIER Klemmverschraubungen verwenden. Klemmring, Klemmringmutter und Schlauchtülle sind mit der Größen-Angabe und mit THE gekennzeichnet. Bei metallisch dichtenden Klemmverschraubungen für Kupfer- oder Präzisionsstahlrohr, bei einer Rohrwanddicke von 0,8 - 1,0 mm, zur zusätzlichen Stabilisierung des Rohres Stützhülsen einsetzen. Anzuschließende Rohre rechtwinklig zur Rohrachse ablängen. Rohrenden müssen einwandfrei rund, gratfrei und unbeschädigt sein.
Nach Rohr-Anschluss beiliegende **Bauschutzabdeckung** in UP-Kasten einsetzen.

**Stellantrieb bzw. Ferneinsteller**

Die Einzelraumtemperaturregelung bei Multibox C/E erfolgt durch thermische Stellantriebe EMO T, EMOtec, motorische Stellantriebe EMO 1/3/EIB/LON oder dem Ferneinsteller Thermostat-Kopf F. Hinweis: Leerrohr Ø 23 mm für Kabel bzw. Kapillarrohr verlegen (Abb. 3).
Für die Montage Bauschutzabdeckung nach Abschluss der Rohbauarbeiten herausnehmen.
Stellantrieb bzw. Anschlussstück des Ferneinstellers auf Thermostat-Oberteil aufsetzen, aufschrauben und mit Gummibackenzange fest anziehen.
Die motorischen Stellantriebe EMO 1/3/EIB/LON können nur in Verbindung mit einer Spindelverlängerung (Art.-Nr. 2002-30.700), Länge 30 mm, montiert werden.

**Rahmen und Abdeckplatte**

Rahmen an UP-Kasten ② ansetzen, ausrichten und mit beiliegenden Schrauben ⑳ befestigen. Anschließend Abdeckplatte ⑲ an Rahmen ansetzen und andrücken bis sie einrastet (Abb. 5).

## Absperrung und Voreinstellung

Das Ventil wird durch Rechtsdrehen der Absperr-/Regulierspindel ③ mit einem Sechskantstiftschlüssel SW 5 geschlossenen. Die vorgesehene Voreinstellung kannn durch anschließendes Linksdrehen vorgenommen werden. Technische Daten/Diagramme siehe Prospekt „Multibox“.

## Funktionsheizen

Funktionsheizen bei Normgerechten Heizestrich entsprechend EN 1264-4 durchführen.

**Frühester Beginn des Funktionsheizens:**

– Zementestrich: 21 Tage nach Verlegung
– Anhydritestrich: 7 Tage nach Verlegung

Mit Vorlauftemperatur zwischen 20 °C und 25 °C beginnen und diese 3 Tage aufrechterhalten. Anschließend maximale Auslegungstemperatur einstellen und diese 4 Tage halten. Die Vorlauftemperatur ist dabei über die Steuerung des Wärmeerzeugers zu regeln. Ventil durch linksdrehen der Bauschutzkappe öffnen. Hinweise des Estrichherstellers beachten!

**Maximale Estrichtemperatur im Bereich der Heizrohre nicht überschreiten:**

– Zement- und Anhydritestrich: 55 °C
– Gussasphaltestrich: 45 °C
– nach Angabe des Estrichherstellers!

Technische Änderungen vorbehalten.

IMI Hydronic Engineering

**IMI Hydronic Engineering Deutschland GmbH** · Postfach 1124 · 59592 Erwitte
Tel.: +49 (0)2943 891-0 · www.imi-hydronic.com

IMI HEIMEIER

**EN** **Multibox C/E** Flush individual room temperature control with thermostatic insert for actuators or remote dials.

**FR** **Multibox C/E** Coffret de régulation encastré pour la régulation par pièces, avec insert thermostatique pour mécanisme de commande ou régulateur à distance

**NL** **Multibox C/E** Verzonken individuele kamertemperatuurregeling met thermostatisch bovendeel voor stelaandrijvingen of instelling op afstand

## Installation and operating instructions

### Legend

① Fixation bar
② Flush box
③ Shutoff/control spindle
④ Thermostatic insert
⑤ Stop screw 4.2 x 19
⑥ G 3/4 pipe connection with male thread
⑦ Air-venting valve
⑧ Actuator EMOtec
⑨ Actuator EMO T/TM
⑩ Actuator EMO 1/3/EIB/LON
⑪ Thermostatic head F remote dial
⑫ Manifold
⑬ Thermostat P
⑭ Room thermostat
⑮ Thermostat E
⑯ Floor heating area
⑰ Emptying pipe for cable or capillary tube
⑱ Outer wall layer
⑲ Cover plate
⑳ Screws 4.2 x 50 Frame

### Installation instructions

**Multibox C/E must be connected in the return pipe at the end of the floor radiator circuit ⑯. Note direction of flow (Fig. 3).**

It should be seen to that the system supply temperature is suitable for setting up the floor heating system.

The floor heating pipe is to be laid spirally in the cement floor (Fig. 3).

### Installation

**Flush box**

Insert the flush box ② vertically into the planned wall slot (width at least 144 mm, depth at least 60 mm) and then mount it with fixation bars (Fig. 4). The distance between the front edge of the flush box and finished wall can range from 0 to 30 mm thanks to the variable cover, consisting of a cover plate ⑲ and frame (Fig. 5).

Align the flush box in the desired position below the finished wall as follows:

- Determine the thickness of the outer wall layer (plaster, tiles, plasterboard etc.) ⑱ (Fig. 4).
- Loosen the stop screws ⑤.
- Align the front edge of the flush box to the desired position below the finished wall.
- Re-tighten the stop screws ⑤.

**Pipe connection**

Use only the corresponding HEIMEIER compression fittings for connecting plastic, copper, precision steel or multi-layer pipe. The compression ring, compression ring nut and hose nozzle are marked with the size and with THE. When metallically sealing compression fittings are used with copper or precision steel pipe, with a pipe wall thickness of 0.8 – 1.0 mm, use supporting sleeves for the additional stabilisation of the pipe. Cut pipes to be connected at right angles to the pipe axis. Pipe ends must be perfectly round, free of burrs and undamaged.

After pipe connection insert the enclosed **protective cover** into the flush box.

**Actuator or remote dial**

In Multibox C/E the temperature of individual rooms is controlled with the thermal actuators EMO T, EMOtec, motorized actuator EMO 1/3/EIB/LON or the remote dial thermostatic head F. Note: install emptying pipe with a diameter of Ø 23 mm for cable or capillary tube (Fig. 3). For assembly remove the protective cover after conclusion of structural works. Put the actuator or connecting piece of the remote dial on the thermostatic insert, screw it on and tighten it with a rubber jawed wrench.

The motorized actuators EMO 1/3/EIB/LON can be assembled only in conjunction with a spindle extension (Art. no. 2002-30.700), length 30 mm.

**Frame and cover plate**

Put the frame on the flush box ②, align it and fasten it with the enclosed screws ⑳.

Then put the cover plate ⑲ on the frame and press it until it snaps in (Fig. 5).

### Shutoff and presetting

The valve is closed by turning the shutoff/control spindle to the right ③ with an SW 5 hexagon key. The planned presetting can be made by turning it to the left afterward. For specifications/diagrams see “Multibox” brochure.

### Functional heating

Carry out functional heating at the heating mark conforming to standards in keeping with EN 1264-4.

**Earliest start for functional heating:**

- Cement layer: 21 days after laying
- Anhydrite floor: 7 days after laying

Begin at supply temperature of 20°C - 25°C and maintain for 3 days. Then adjust maximum design temperature and maintain for 4 days. The supply temperature can be regulated by controlling the boiler. Open the valve by turning the protection cap to the left. Refer to the information of the cement floor manufacturer!

**Do not exceed maximum floor temperature at the heating pipes:**

- Cement and anhydrite layer: 55°C
- Poured asphalt layer: 45°C
- in line with particulars of the cement floor manufacturer!

Subject to technical alterations.

## Instructions de montage et d’utilisation

### Légende

① Rails de fixation
② Coffret encastré
③ Tige d’arrêt et de régulation
④ Insert thermostatique
⑤ Vis d’arrêt 4,2 x 19
⑥ Raccord tubulaire G 3/4 AG
⑦ Robinet de purge
⑧ Mécanisme de commande EMOtec
⑨ Mécanisme de commande EMO T/TM
⑩ Mécanisme de commande EMO 1/3/EIB/LON
⑪ Tête thermostatique F à régulateur à distance
⑫ Distributeur
⑬ Thermostat P
⑭ Thermostat d’ambiance
⑮ Thermostat E
⑯ Zone de chauffe pour chauffage par le sol
⑰ Tube vide pour câble ou tube capillaire
⑱ Couche externe du mur
⑲ Couvercle
⑳ Vis 4,2 x 50 Boîtier

### Instructions de montage

**Raccorder le modèle Multibox C/E sur le circuit de retour, c’est-à-dire à la fin du circuit de chauffage par le sol ⑯ Tenir compte du sens d’écoulement (Fig. 3).**

S’assurer que la température de la canalisation montante de l’installation convient à la conception du système de chauffage par le sol.

Le tuyau du chauffage par le sol devra être posé en forme de spirale dans la chape (Fig.3).

### Montage

**Coffret encastré**

Insérer le coffret encastré ② perpendiculairement, dans la fente prévue dans le mur (largeur min. de 144 mm, profondeur min. de 60 mm) puis le fixer sur les rails de fixation (Fig. 4). Grâce à son capot variable, composé d’une plaque couvercle ⑲ et d’un boîtier(Fig. 5), l’écartement entre l’arête frontale du coffret encastré et le mur terminé peut osciller entre 0 et 30 mm.

Orienter le coffret encastré à la position souhaitée sous le mur terminé, de manière suivante :

- Définir l’épaisseur de la couche externe du mur (crépi, carrelage, cartonplâtre etc.) ⑱ (Fig.4).
- Desserrer les vis d’arrêt ⑤.
- Orienter l’arête frontale du coffret encastré à la position souhaitée sous le mur terminé.
- Resserrer les vis d’arrêt ⑤.

**Raccord tubulaire**

Pour le raccordement de tubes en plastique, en cuivre, en acier de précision ou multicouche, utiliser exclusivement des bagues à compression originales HEIMEIER. Sur la bague de serrage, l’écrou de la bague de serrage et l’embout à olive sont indiqués la taille et le code THE. Dans le cas de bagues à compression à obturation métallique pour tubes en cuivre ou acier de précision, d’une épaisseur de paroi entre 0,8 et 1,0 mm, utiliser des douilles de renforcement pour une meilleure stabilisation du tube. Sectionner les tubes à raccorder perpendiculairement à l’axe du tube. Les extrémités des tubes doivent être parfaitement rondes, absolument lisses et sans endommagements.

Une fois le raccordement terminé, insérer le **couvercle de protection** fourni.

**Mécanisme de commande ou régulateur à distance**

Dans le cas du Multibox C/E, la régulation de la température individuelle des pièces est assurée par les mécanismes de commande thermiques EMO T, EMOtec, les régulateurs à moteur électrique EMO 1/3/EIB/LON ou la tête thermostatique F à régulateur à distance.

Remarque : Poser un tube vide de Ø 23 mm pour câble ou un tube capillaire (Fig. 3). Pour le montage, retirer le couvercle de protection une fois les travaux de gros œuvre terminés. Poser le mécanisme de commande ou l’élément de raccord du régulateur à distance sur l’insert thermostatique, le visser et le serrer à fond à l’aide d’une pince à mâchoires caoutchoutées.

Les régulateurs à moteur électrique EMO 1/3/EIB/LON ne pourront être montés qu’en combinaison avec une extension de tige (Réf. N° 2002-30.700), d’une longueur de 30 mm.

**Boîtier et couvercle**

Placer le boîtier sur le coffret encastré ②, l’orienter et le fixer avec les vis fournies ⑳.

Poser ensuite le couvercle sur le boîtier ⑲ et appuyer jusqu’à enclenchement (Fig. 5).

### Blocage et préréglage

Fermer le robinet en tournant vers la droite la tige d’arrêt et de régulation ③ à l’aide d’une clé mâle coudée hexagonale d’ouverture 5. Procéder ensuite au préréglage prévu en tournant vers la gauche. Caractéristiques techniques / Diagrammes, voir prospectus « Multibox ».

### Chauffage fonctionnel

Exécuter le chauffage fonctionnel dans le respect des normes sur les chapes chauffantes EN 1264-4.

**Début du chauffage fonctionnel au plus tôt :**

- Chape de ciment : 21 jours après la pose
- Chape anhydride : 7 jours après la pose

Commencer avec une température de canalisation montante entre 20 et 25 °C et la maintenir pendant 3 jours. Régler ensuite la température de pose maximale et la maintenir pendant 4 jours. La température de la canalisation montante sera régulée à l’aide de la commande du générateur thermique. Ouvrir le robinet en tournant vers la gauche le capuchon de protection. Observer les indications du fabricant de la chape.

**Ne pas dépasser la température de chape maximale dans la zone des tuyaux de chauffage :**

- Chape ciment et anhydride : 55 °C
- Chape en asphalte coulé : 45 °C
- Selon les indications du fabricant de la chape

Sous réserve de modifications techniques.

## Montage- en bedieningshandleiding

### Legenda

① Bevestigingsrail
② Verzonken kast
③ Afsluit-/reguleringsspil
④ Thermostatisch bovendeel
⑤ Vastzetschroef 4.2 x 19
⑥ Buisaansluiting G 3/4 AG
⑦ Ontluchtingsklep
⑧ Stelaandrijving EMOtec
⑨ Stelaandrijving EMO T/TM
⑩ Stelaandrijving EMO 1/3/EIB/LON
⑪ Thermostaatkop F instelling op afstand
⑫ Verdeler
⑬ Thermostaat P
⑭ Kamerthermostaat
⑮ Thermostaat E
⑯ Vloerverwarmingsoppervlak
⑰ Lege buis voor kabels resp. capillaire buis
⑱ Buitenste muurlaag
⑲ Afdekplaat
⑳ Schroeven 4.2 x 50 Framei

### Montageaanwijzingen

**De Multibox C/E dient in de teruggloop aan het einde van de vloerverwarmingskring ⑯ te worden aangesloten. Let op de stroomrichting (afb. 3).**

Houd er rekening mee dat de door de installatie geschakelde voorloop-temperatuur ook geschikt moet zijn voor de systeemopbouw van de vloerverwarming.

De vloerverwarmingsbuis dient in de vorm van een spiraal in de estrik te worden gelegd (afb. 3).

### Montage

**Verzonken kast**

Plaats de verzonken kast ② loodrecht in de desbetreffende wandgleuf (breedte minimaal 144 mm, diepte minimaal 60 mm en monteer hem vervolgens met behulp van bevestigingsrails (afb. 4). De afstand tussen de voorzijde van de verzonken kast en de montagewand kan met de variabele afdekking, bestaande uit de afdekplaat ⑲ en het frame (afb. 5), 0 tot 30 mm bedragen.

Lijn de verzonken kast als volgt uit aan de gewenste positie onder de montagewand:

- bepaal de dikte van de buitenste wandlaag (pleister, tegels, gipskarton enz.) ⑱ (afb. 4).
- draai de vastzetschroeven ⑤ los.
- lijn de voorzijde van de verzonken kast als volgt uit aan de gewenste positie onder de montagewand:
- draai de vastzetschroeven ⑤ weer aan.

**Buisaansluiting**

Gebruik voor de aansluiting van een kunststof-, koper-, precisiestalen of compositiebuis alléén de desbetreffende originele HEIMEIER klemschroefverbindingen. Klemring, klemringmoer en slangtule zijn gekenmerkt met de maatgegevens en met THE. Maak bij metallisch afdichtende klemschroefverbindingen voor koper- of precisiestaalbuizen met een buiswanddikte van 0,8 mm - 1,0 mm gebruik van steunmanchetten voor een betere stabilisatie van de buis. Zaag aan te sluiten buizen pas - en wel haaks op de buisas. Buiseinden moeten optimaal rond, braamvrij en onbeschadigd zijn.

Plaats na de buisaansluiting de bijgevoegde **montagebeveiliging** in de verzonken kast.

**Motor resp. instelling op afstand**

Die De individuele kamertemperatuurregeling bij Multibox C/E geschiedt door middel van thermische stelaandrijvingen EMO T, EMOtec, motorische stelaandrijvingen EMO 1/3/EIB/LON of de thermostaatkop F voor de instelling op afstand. Opmerking: leg een lege buis Ø 23 mm voor de kabel resp. capillaire buis (afb. 3). Verwijder vóór de montage de montagebeveiliging na beëindiging van de ruwbouwwerkzaamheden. Plaats de stelaandrijving resp. het aansluitstuk van de instelling op afstand op het thermostatische bovendeel, schroef hem erop en draai hem vast met een rubberen bektang.

De motorische stelaandrijvingen EMO 1/3/EIB/LON kunnen alléén in combinatie met een spilverlenging (Art.-nr. 2002-30.700), lengte 30 mm worden gemonteerd.

**Frame en afdekplaat**

Plaats het frame tegen de verzonken kast ②, lijn het uit en bevestig het met de bijgevoegde schroeven ⑳.

Plaats vervolgens de afdekplaat ⑲ tegen het frame en druk deze aan totdat hij inklikt (afb. 5).

### Afsluiting en voorinstelling

Sluit de klep door de afsluit-/reguleringsspil ③ met een inbussleutel SW 5 naar rechts te draaien. Door de sleutel vervolgens naar links te draaien, kunt u de desbetreffende voorinstelling uitvoeren. Voor de technische gegeven / diagrammen verwijzen wij naar de brochure “Multibox”.

### Begin van het verwarmingsbedrijf

Start het verwarmingsbedrijf bij normgerechte verwarmingsestrik conform EN 1264-4.

**Vroegst mogelijk begin van het verwarmingsbedrijf**

- Cementestrik: 21 na het leggen
- Anhydrietestrik: 7 na het leggen

Begin met een voorlooptemperatuur van 20 °C t/m 25 °C en handhaaf deze 3 dagen. Stel vervolgens de maximale uitvoeringstemperatuur in en handhaaf deze 4 dagen. De voorlooptemperatuur moet daarbij worden geregeld via de besturing van de warmtegenerator. Open de klep door de montagekap naar links te draaien. Let op de aanwijzingen van de estrikfabrikant!

**Overschrijd nooit de maximale estriktemperatuur in het bereik van de verwarmingsbuizen:**

- cement- en anhydrietestrik: 55 °C
- gietasfaltestrik: 45 °C
- volgens de gegevens van de estrikfabrikant!

Technische wijzigingen voorbehouden.

IMI HEIMEIER

(IT) **Multibox C/E** Regolazione della temperatura per locali singoli sotto intonaco, con parte superiore del termostato per attuatori e teleregolatori

(ES) **Multibox C/E** Regulación de temperatura de espacios individuales con empotrado con parte superior de termóstato para accionamientos de ajuste o teleajustadores

(RU) **Multibox C/E** Монтируемое под штукатуркой устройство регулирования температуры в отдельной комнате с термостатической верхней частью для сервопривода или дистанционного регулирования

## Istruzioni per il montaggio e l'uso

### Leggenda

① binario di fissaggio
② scapolo sotto intonaco
③ vite d'arresto e di regolazione
④ parte superiore del termostato
⑤ vite di bloccaggio 4.2 x 19
⑥ raccordo tubolare G 3/4 AG
⑦ valvola di sfiato
⑧ attuatore EMOtec
⑨ attuatore EMO T/TM
⑩ attuatore EMO 1/3/EIB/LON
⑪ testa del termostato F teleregolatore
⑫ distributore
⑬ termostato P
⑭ termostato locale
⑮ termostato E
⑯ superficie riscaldata del pavimento
⑰ tubo vuoto per cavi ovvero tubo capillare
⑱ strato esterno della parete
⑲ piastra di copertura
⑳ viti 4.2 x 50 telaio

### Istruzioni per il montaggio

**Multibox C/E è previsto per il collegamento nel flusso di ritorno nell'estremità del circuito di riscaldamento del pavimento ⑯. Osservare il senso di flusso (figura 3).**

È da considerare che la temperatura di mandata esercitata dall'impianto sia anche adeguata per la struttura del sistema del pavimento riscaldato.

Il tubo del pavimento riscaldato dovrebbe essere a forma di spirale e posato sotto il massetto (figura 3).

### Montaggio

**Scatola sotto intonaco**

Inserire in senso perpendicolare la scatola sotto intonaco ② nella fessura appositamente prevista nella parete (larghezza minima 144 mm, profondità minima 60 mm) e montarla successivamente per mezzo dei binari di fissaggio (figura 4).

La distanza tra il bordo anteriore della scapolo sotto intonaco e della parete pronta attraverso la copertura variabile, consistente della piastra di copertura ⑲ e del telaio (figura 5), dovrebbe corrispondere tra 0 e 30 mm.

Allineare la scatola sotto intonaco nel modo seguente alla posizione desiderata al di sotto della parete pronta:

- Misurare lo spessore dello strato esterno della parete (intonaco, piastrelle di cartongesso, ecc.) ⑱ (figura 4).
- Allentare le viti di bloccaggio ⑤.
- Allineare il bordo anteriore della scatola sotto intonaco nel modo seguente alla posizione desiderata al di sotto della parete pronta.
- Stringere nuovamente le viti di bloccaggio ⑤.

**Raccordo tubolare**

Per il collegamento di tubi di materiale sintetico, rame, acciaio di precisione o materiale composto, si raccomanda di utilizzare esclusivamente i rispettivi raccordi bloccanti originali della HEIMEIER. L'anello bloccante, il dado anulare bloccante e la boccola del tubo flessibile sono identificati con l'indicazione della grandezza e con THE. Nei raccordi filettati bloccanti realizzati con guarnizione di metallo per tubi di rame e acciaio di precisione con uno spessore della parete del tubo di 0,8 - 1,0 mm, è necessario utilizzare boccole di sostegno, per stabilizzare ulteriormente il tubo. Tagliare a lunghezza i tubi da collegare ad angolo retto rispetto all'asse del tubo. Le estremità dei tubi devono essere perfettamente circolari, prive di sbavature e danneggiamenti.

Dopo aver collegato il tubo, utilizzare la presente **copertura protettiva della costruzione** nella scatola sotto intonaco.

**Attuatore ovvero teleregolatore**

La regolazione della temperatura dei locali singoli nel Multibox C/E avviene attraverso attuatori termici EMO T, EMOtec, attuatori motorizzati EMO 1/3/EIB/LON o per mezzo del teleregolatore a termostato con testa F. Nota:

Posare un tubo vuoto avente un Ø di 23 mm per i cavi ovvero un tubo capillare (figura 3). Alla conclusione dei lavori di costruzione dei tubi, rimuovere per il montaggio la copertura protettiva della costruzione. Applicare l'attuatore ovvero l'elemento di collegamento del teleregolatore sulla parte superiore del termostato e stringere le viti con una pinza a ganasce di gomma.

Gli attuatori motorizzati EMO 1/3/EIB/LON possono essere montati solo in combinazione con una prolunga della vite (cod. no. 2002-30.700), lunghezza 30 mm.

**Telaio e piastra di copertura**

Applicare il telaio alla scatola sotto intonaco ②, allinearlo e fissarlo successivamente con le presenti viti ⑳.

Applicare successivamente la piastra di copertura ⑲ al telaio e comprimerla fino allo scatto in posizione (figura 5).

### Bloccaggio e pre-regolazione

La valvola viene chiusa girando in senso orario la vite di arresto e regolazione ③ per mezzo di una chiave esagonale del 5. La pre-regolazione prevista può essere effettuata girandola successivamente in senso antiorario. Per i dati tecnici e i diagrammi si veda al prospetto "Multibox".

### Riscaldamento di funzione

Eseguire un riscaldamento di funzione in normali massetti di riscaldamento secondo la norma EN 1264-4.

**Primo inizio del riscaldamento di funzione:**

- Massetto di calcestruzzo: 21 giorni dopo la posatura
- Massetto di anidrite: 7 giorni dopo la posatura

Iniziare con la temperatura di mandata compresa tra 20 °C e 25 °C e mantenere questo valore per la durata di 3 giorni. Regolare successivamente la massima temperatura raggiungibile e conservarla per la durata di 4 giorni. La temperatura di mandata può essere regolata attraverso il controllore del generatore di calore. Aprire la valvola, girando in senso antiorario la cappa protettiva della costruzione. Osservare le informazioni fornite dal produttore del massetto!

**Non superare la massima temperatura del massetto nel campo dei tubi di riscaldamento:**

- Massetto di calcestruzzo e anidrite: 55 °C
- Massetto di asfalto colato: 45 °C
- secondo le specifiche fornite dal produttore del massetto!

Modifiche tecniche riservate

## Instrucciones de montaje y manejo

### Leyenda

① Carril de fijación
② Caja del empotrado
③ Husillo de bloqueo/regulación
④ Pieza superior del termóstato
⑤ Tornillo de bloqueo 4.2 x 19
⑥ Conexión tubular G 3/4 AG
⑦ Válvula de desaireación
⑧ Accionamiento de ajuste EMOtec
⑨ Accionamiento de ajuste EMO T/TM
⑩ Accionamiento de ajuste EMO 1/3/EIB/LON
⑪ Teleajustador cabezal de termóstato F
⑫ Distribuidor
⑬ Termóstato P
⑭ Termóstato ambiental
⑮ Termóstato E
⑯ Area de calefacción del suelo
⑰ Tubo vacío para cables y/o tubo capilar
⑱ Capa exterior de la paredt
⑲ Placa cobertora
⑳ Tornillos 4.2 x 50 Marco

### Indicaciones de instalación

**Multicaja C/E debe ser conectada en el reflujo del final del circuito de calefacción del suelo ⑯. Preste atención a la dirección del flujo (Imagen 3).**

Se debe tener en cuenta que la temperatura de avance de la instalación sirva para la formación del sistema de la calefacción del suelo.

El tubo de la calefacción del suelo debería ser colocado de forma espiral en la capa de acabado (Imagen 3).

### Montaje

**Caja del empotrado**

Coloque la caja del empotrado ② perpendicularmente en la ranura de pared provista (ancho mínimo de 144 mm, profundidad mínima de 60 mm) y móntela después con carriles de fijación (imagen 4). La distancia entre el canto anterior de la caja del empotrado y la pared acabada puede ser de 0 bis 30 mm por la cobertura variable que se compone de la placa cobertora ⑲ y el marco (imagen 5).

Ajuste la caja del empotrado de la siguiente manera a la posición deseada debajo de la pared acabada:

- Calcule el grosor de la capa exterior de la pared (revoque, baldosas, caja de yeso etc.) ⑱ (imagen 4).
- Afloje los tornillos de bloqueo ⑤.
- Ajuste el canto anterior de la caja del empotrado a la posición deseada debajo de la pared acabada.
- Apriete de nuevo los tornillos de bloqueo ⑤.

**Conexión tubular**

Utilice sólo los correspondientes atornillados de apriete de HEIMEIER para la conexión de tubos de plástico, cobre, acero de precisión o compuestos. Anillo de apriete, tuerca del anillo de apriete o la boquilla de la manguera están marcadas con la indicación del tamaño y con THE. Coloque casquillos de soporte en el caso de tubos de cobre y de acero de precisión con un grosor de pared tubular de 0,8 - 1,0 mm para la estabilización adicional del tubo. Metre los tubos a conectar rectangularmente con el eje tubular. Las partes finales del tubo deben ser perfectamente redondas, desbarbadas y sin ninguna clase de daños.

Coloque la **cobertura de protección de construcción** adjunta en la caja del empotrado tras la conexión tubular.

**Accionamiento de ajuste y/o teleajustador**

La regulación de los espacios individuales en Multicaja C/E se efectúa mediante los accionamientos de ajuste térmicos EMO T, EMOtec, accionamientos de ajuste motorizados EMO 1/3/EIB/LON o el teleajustador cabezal de termóstato F. Aviso: coloque el tubo vacío Ø 23 mm para cables y/o tubo capilar (imagen 3). Retire la cobertura de protección de construcción tras finalizar las obras en ejecución. Coloque el accionamiento de ajuste y/o pieza de conexión del teleajustador en la pieza superior del termóstato, atorníllelo y apriételo bien con las tenazas de mordazas de plástico.

Los accionamientos de ajuste motorizados de EMO 1/3/EIB/LON sólo pueden ser conectados en combinación con una prolongación del husillo (n° de art. 2002-30.700), longitud de 30 mm.

**Marco y placa cobertora**

Coloque el marco en la caja del empotrado ②, ajústelo y fíjelo con los tornillos adjuntos ⑳.

Después ponga la placa cobertora ⑲ en el marco y apriétela hasta que engatille (imagen 5).

### Bloqueo y preajuste

La válvula es cerrada con una llave de espiga hexagonal SW 5 mediante un giro a la derecha del husillo de bloqueo/regulación ③. El preajuste previsto puede ser efectuado por un giro a la izquierda posterior. Datos técnicos/diagramas ver folleto "Multicaja".

### Calefacción de funcionamiento

Efectúe el funcionamiento de calefacción en capa de acabado según de la norma de acuerdo con la EN 1264-4 .

**Inicio más pronto de la calefacción de funcionamiento:**

- Capa de acabado de cemento: 21 días tras la colocación
- Capa de acabado de anhidrita: 7 días tras la colocación

Empiece con una temperatura de avance entre 20 °C y 25 °C y mantenga ésta durante. Después ajuste la temperatura de colocación máxima y mantenga ésta durante 4 días. La temperatura de avance se debe regular a través del control del termogenerador. Abra la válvula mediante un giro a la izquierda de la caperuza de protección de construcción. ¡Preste atención a los avisos del fabricante de la capa de acabado!

**No sobrepasar la temperatura de la capa de acabado máximo en el sector de los tubos de calefacción:**

- Capa de acabado de cemento y anhidrita: 55 °C
- Capa de acabado de asfalto fundido: 45 °C
- ¡Según las indicaciones del fabricante de la capa de acabado!

Reservado el derecho de modificaciones técnicas

## Руководство по монтажу и обслуживанию

### Легенда

① Шина крепления
② Коробка для скрытого монтажа
③ Запорный/регулировочный шпиндель
④ Термостатическая верхняя часть
⑤ Стопорный винт 4.2 x 19
⑥ Штуцер для подсоединения трубы G 3/4 AG
⑦ Вентиляционный клапан
⑧ Сервопривод EMOtec
⑨ Сервопривод EMO T/TM
⑩ Сервопривод EMO 1/3/EIB/LON
⑪ Термостатическая головка F дистанционного регулирования
⑫ Распределитель
⑬ Термостат P
⑭ Комнатный термостат
⑮ Термостат E
⑯ Поверхность отопления на полу
⑰ Пустая труба для кабеля или капиллярной трубки
⑱ Наружный слой стенки
⑲ Крышка
⑳ Винт 4.2 x 50 Рама

### Указания по монтажу

**Multibox C/RTL необходимо подсоединить в сливной линии на конце контура отопления в полу ⑯. Учитывайте направление потока (см. рис. 3).**

Необходимо учитывать, что создаваемая системой отопления температура подводимой воды должна быть допустимой для конкретной конструкции напольного отопления.

Труба системы напольного отопления должна быть уложена в форме спирали в бесшовном полу (см. рис. 3).

### Монтаж

**Коробка для скрытого монтажа**

Установите по отвесу коробку для скрытого монтажа ② в предусмотренное для нее углубление в стене (ширина мин. 144 мм, глубина мин. 60 мм) и затем смонтируйте ее посредством шин крепления (см. рис. 4.). Расстояние от передней кромки коробки для скрытого монтажа до готовой стены благодаря регулируемой конструкции крышки, состоящей из собственно крышки ⑲ и рамы (см. рис. 5), может составлять от 0 до 30 мм.

Установите коробку для скрытого монтажа в желательное положение внутри готовой стены следующим образом:

- Определите толщину наружного слоя стены (штукатурка, керамическая плитка, гипсокартон и т. д. ) ⑱ (см. рис. 4).
- Открутите стопорные винты ⑤.
- Выставите переднюю кромку коробки для скрытого монтажа в желательное положение внутри готовой стены.
- Снова затяните стопорные винты ⑤.

**Подсоединение трубы**

Используйте для подсоединения пластмассовых, медных, прецизионных стальных или многослойных труб только соответствующие оригинальные зажимные штуцерные соединения HEIMEIER. Зажимное кольцо, гайка зажимного кольца и наконечник шланга имеют обозначение размера и буквы THE. В случае зажимных штуцерных соединений, уплотняющих металлические трубы (из меди или прецизионные стальные) толщиной 0,8 - 1,0 мм, для дополнительной стабилизации трубы необходимо использовать поддерживающие гильзы. Соединяемые трубы необходимо укоротить до нужной длины под прямым углом к оси трубы. Концы труб должны быть круглой формы и не должны иметь повреждений, облоя и заусенцев. После подсоединения трубы установите в коробку для скрытого монтажа имеющуюся защитную монтажную крышку.

**Сервопривод или дистанционное регулирование**

Регулирование температуры в отдельной комнате в случае Multibox C/E осуществляется с помощью термического сервопривода EMO T, EMOtec, моторного сервопривода EMO 1/3/EIB/LON или дистанционного управления термостатической головкой F. Указание: уложите пустую трубу Ø 23 мм для кабеля или капиллярной трубки (рис. 3). Для выполнения монтажа снимите защитную крышку после окончания работ по монтажу труб. Установите на термостатическую верхнюю часть сервопривод или присоединительную деталь для дистанционного регулирования, навинтите ее и плотно затяните с помощью плоскогубцев с резиновыми вставками губок.

Моторные сервоприводы EMO 1/3/EIB/LON могут быть смонтированы только вместе с удлинителем шпинделя (№ изделия 2002-30.700) длиной 30 мм.

**Рама и крышка**

Установите раму на коробку для скрытого монтажа ②, выставите ее в правильное положение и закрепите посредством прилагаемых винтов ⑳.

После этого установите на раму крышку ⑲ и надавите на нее так, чтобы она зафиксировалась в замке (см. рис. 5).

### Перекрытие и предварительная регулировка

Вентиль закрывается путем вращения по часовой стрелке запорного/регулирующего шпинделя ③ с помощью торцового ключа с наружным шестигранником на 5 мм. После этого можно осуществить предусмотренную предварительную регулировку путем поворота шпинделя против часовой стрелки. Технические данные и диаграмму см. в проспекте «Multibox».

### Функциональное отопление

Осуществите функциональное отопление в случае отвечающей стандарту стяжки напольного отопления в соответствии с EN 1264-4.

**Самое ранее начало функционального отопления:**

- цементный бесшовный пол: через 21 день после укладки.
- ангидритовый бесшовный пол: через 7 дней после укладки.

Начните с температуры в подводящей линии в пределах от 20 °C до 25 °C и выдерживайте эту температуру в течение 3 дней. Затем установите максимальную расчетную температуру и поддерживайте ее в течение 4 дней. При этом температуру в подводящей линии регулируют с помощью системы управления теплового агрегата. Откройте вентиль путем вращения защитной крышки против часовой стрелки. Выполняйте указания изготовителя бесшовного пола!

**Не превышайте максимально допустимую температуру бесшовного пола в области нагревательной трубы:**

- цементный и ангидритовый бесшовный пол: 55 °C
- бесшовный пол из литого асфальта: 45 °C
- в соответствии с данными изготовителя бесшовного пола!

Оставляем за собой право на внесение изменений, обусловленных модернизацией.

IMI HEIMEIER

**PL** **Multibox C/E** Podtynkowy indywidualny regulator temperatury pomieszczeń wraz z górnym elementem termostatycznym dla napędów nastawników lub nastawników zdalnych

**CZ** **Multibox C/E** Podomítkový regulátor teplot jednotlivých místností s termostatickým horním dílem pro servopohony nebo přesné seřizovače

**SK** **Multibox C/E** Podomietkový regulátor teploty jednotlivých miestností s termostatickým horným dielom pre servopohony alebo diaľkové nastavovače

# Instrukcja Montażu i Obsługi

## Legenda

① szyna mocująca
② skrzynka podtynkowa
③ wrzeciono odcinająco-regulujące
④ górny element termostatyczny
⑤ śruba zabezpieczająca 4.2 x 19
⑥ łącznik rurowy G 3/4 AG
⑦ zawór odpowietrzający
⑧ napęd nastawnika EMOtec
⑨ napęd nastawnika EMO T/TM
⑩ napęd nastawnika EMO 1/3/EIB/LON
⑪ głowica termostatyczna F nastawnik zdalny
⑫ rozdzielacz
⑬ termostat P
⑭ termostat pomieszczenia
⑮ termostat E
⑯ powierzchnia ogrzewania podłogowego
⑰ rura instalacyjna dla kabla lub rury kapilarnej
⑱ zewnętrzna warstwa ściany
⑲ płyta kryjąca
⑳ śruby 4.2 x 50
rama

## Wytyczne montażu

**Multibox C/E podłączyć należy na powrocie na końcu obwodu ogrzewania podłogowego (16). Zważać na kierunek przepływu (ryc. 3).**
Uwzględnić należy, że temperatura podawana przez instalację na dopływ przystosowana musi być do struktury systemowej ogrzewania podłogowego.
Rurociąg ogrzewania podłogowego ułożyć należy spiralnie w jastrychu (ryc. 3).

## Montaż

**Skrzynka podtynkowa**
Skrzynkę podtynkową ② wprowadzić pionowo do przeznaczonego dla niej otworu w ścianie (szerokość co najmniej 144 mm, głębokość co najmniej 60 mm), a następnie zamontować przy użyciu szyn mocujących (ryc. 4). Odstęp krawędzi czołowej skrzynki podtynkowej od gotowej ściany zawierać się może dzięki zmiennej pokrywie składającej się z płyty kryjącej (19) i ramy (ryc. 5) w granicach od 0 do 30 mm.
Pozycję skrzynki podtynkowej poniżej gotowej ściany wyregulować należy w następujący sposób:
- ustalić grubość zewnętrznej warstwy ściany (tynk, glazura, gipsokarton itp.) ⑱ (ryc. 4).
- poluzować śruby ustalające ⑤ .
- ustalić żądaną pozycję skrzynki podtynkowej poniżej powierzchni gotowej ściany.
- ponownie dociągnąć śruby ustalające ⑤.

**Podłączanie rur**
Do podłączania rur z tworzyw sztucznych, miedzi, rur precyzyjnych ze stali lub rur zespolonych stosować należy wyłącznie oryginalne zaciski gwintowane HEIMEIER-a. Pierścień zaciskowy, nakrętka pierścienia zaciskowego i końcówka przewodu giętkiego posiadają oznakowanie wymiaru oraz symbol THE. W przypadku zacisków gwintowanych z uszczelnieniem metalowym przeznaczonych do rur miedzianych lub rur ze stali precyzyjnej o grubościach ścianek 0,8 - 1,0 mm do wzmacniania rur stosować należy dodatkowe tulejki wsporcze. Przeznaczone do montażu rury odcinać pod kątem prostym do osi. Końcówki rur muszą być idealnie okrągłe, pozbawione zadziorów oraz nieuszkodzone.
Po podłączeniu rur należy na skrzynkę podtynkową nałożyć dołączoną **pokrywę ochronną montażową**.

**Napęd nastawnika lub nastawnik zdalny**
W przypadku Multibox C/E indywidualna regulacja temperatury pomieszczeń realizowana jest poprzez termiczne napędy nastawnika EMO T, EMOtec, napędy nastawnika z silnikiem EMO 1/3/EIB/LON lub poprzez nastawnik zdalny głowicy termostatycznej F. Wskazówka: Należy ułożyć rurę instalacyjną Ø 23 mm dla kabla lub rury kapilarnej (ryc. 3). Celem przeprowadzenia montażu należy po zakończeniu robót budowlanych stanu surowego wyjąć pokrywę ochronną montażową. Napęd nastawnika lub złączkę nastawnika zdalnego nasadzić na górny element termostatyczny, dokręcić, a następnie mocno dociągnąć kleszczami o gumowanych szczękach.
Napędy nastawnika z silnikiem EMO 1/3/EIB/LON montować można tylko w połączeniu z przedłużką wrzecionową (nr art. 2002-30.700), o długości 30 mm.

**Rama i płyta kryjąca**
Ramę przyłożyć do skrzynki podtynkowej (2), wyregulować i przymocować przy użyciu dołączonych śrub ⑳.
Na zakończenie nałożyć na ramę płytę kryjącą (19) i wcisnąć aż do zaskoczenia (ryc. 5).

## Odcinanie i nastawy wstępne

Zawór zamykać obracając w prawo wrzeciono odcinająco-regulujące ③ przy użyciu klucza kołkowego sześciokątnego SW 5. Wstępne nastawienie na pożądaną wartość wykonać można poprzez obracanie w lewo. Dane techniczne / wykresy patrz prospekt „Multibox".

## Ogrzewanie funkcyjne

Ogrzewanie funkcyjne dla zgodnego z normą jastrychu dla ogrzewania wykonać zgodnie z EN 1264-4.
**Najwcześniejszy dopuszczalny początek ogrzewania funkcyjnego:**
- jastrych cementowy: 21 dni po ułożeniu
- jastrych anhydrytowy: 7 dni po ułożeniu

Rozpocząć stosując temperaturę na dopływie w zakresie od 20 °C do 25 °C i utrzymać ją przez 3 dni. Następnie ustawić na maksymalną temperaturę projektową i utrzymać ją przez 4 dni. Regulację temperatury na dopływie prowadzić na sterowaniu wytwornika ciepła. Obracając w lewo pokrywę ochronną montażową otworzyć zawór.
Przestrzegać wskazówek producenta jastrychu!
**Nie przekraczać maksymalnej temperatury jastrychu w obszarze rur grzewczych**
- jastrych cementowy i anhydrytowy: 55 °C
- jastrych wylewany asfaltowy: 45 °C
- według informacji producenta jastrychu!

Zastrzega się możliwość zmian technicznych.

# Návod na montáž a obsluhu

## Legenda

① Upevňovací kolejnice
② Podomítková skříňka
③ Uzavírací/regulační vřeteno
④ Termostatický horní díl
⑤ Aretačnířoub 4,2 ×19
⑥ Trubková přípojka G 3/4 AG
⑦ Odvzdušňovací ventil
⑧ Servopohon EMOtec
⑨ Servopohon EMO T/TM
⑩ Servopohon EMO 1/3/EIB/LON
⑪ Termostatická hlava F přesný seřizovač
⑫ Rozdělovač
⑬ Termostat P
⑭ Pokojový termostat
⑮ Termostat E
⑯ Topná plocha podlahy
⑰ Prázdná trubka pro kabel popř. kapilární trubka
⑱ Vnější vrstva stěny
⑲ Krycí deska
⑳ Šrouby 4.2 x 50
Rám

## Pokyny k instalaci

**Multibox C/E se musí připojit ve zpětném chodu na konci podlahového topného okruhu ⑯. Dbát na směr proudu (obr. 3).**
Je nutné respektovat, aby byla vhodná provozní teplota výtlaku pro vytvoření systému podlahového topení.
Trubka podlahového topení by se měla pokládat do potěru spirálovitě (obr. 3).

## Montáž

**Podomítková skříňka**
Podomítková skříňka ② se zabuduje do otvoru ve stěně svisle (šířka min. 144 mm, hloubka min. 60 mm) a potom se montuje pomocí připevňovacích kolejnic (obr. 4). Vzdálenost mezi přední hranou podomítkové skříňky a hotovou stěnou může být 0 až 30 mm a vytvoří se variabilním krytem, který se skládá z krycí desky (19) a rámu (obr. 5).
Podomítkovou skříňku vyrovnat do požadované pozice pod stěnou:
- Zjistit tloušťku vnější stěny (omítka, dlaždice sádrokarton atd.) ⑱ (obr. 4).
- Aretační šrouby ⑤ uvolnit.
- Přední hranu podomítkové skříňky vyrovnat do požadované pozice pod stěnou.
- Aretační šrouby ⑤ opět dotáhnout.

**Připojení trubky**
Pro připojení plastové, měděné, vícevrstvové trubky anebo přesné ocelové trubky se používají pouze odpovídající originální svěrací šroubové spoje HEIMEIER. Svěrací kroužek, matice svěracího kroužku a hadicová průchodka jsou označené údaji o velikosti a THE. U svěracích šroubových spojů s kovovým těsněním pro měděné trubky nebo přesné ocelové trubky tloušťky stěny trubky 0,8–1,0 mm se ke stabilizaci používají podpěrná pouzdra. Připojované trubky přiřezat do pravého úhlu k ose trubky. Konce trubky musí být dokonale zaoblené, bez otřepků a nepoškozené.
Po připojení trubky instalovat přiložený **ochranný kryt** do podomítkové skříňky.

**Servopohon popř. jemný seřizovač**
Regulace teploty jednotlivých místností u Multibox C/E probíhá pomocí termických servopohonů EMO T, EMOtec, motorových servopohonů EMO 1/3/EIB/LON nebo přesným seřizovačem termostatické hlavy F. Upozornění: položit prázdnou trubku Ø 23 mm pro kabel popř. kapilární trubku (obr. 3). Pro montáž ochranný kryt po ukončení hrubých stavebních prací vyjmout. Servopohon popř. připojovací kus přesného seřizovače nasadit na termostatický horní díl, našroubovat a pevně utáhnout kleštěmi s pryžovými čelistmi.
Motorové servopohony EMO 1/3/EIB/LON lze montovat pouze ve spojení s vřetenovým prodloužením (obj. čís. 2002-30.700), délka 30 mm.

**Rám a krycí deska**
Rám nasadit na podomítkovou skříňku ②, vyrovnat a připevnit přiloženými šrouby ⑳.
Potom nasadit na rám krycí desku ⑲ a zatlačit, než zapadne (obr. 5).

## Blokování a přednastavení

Ventil se uzavře otáčením uzavíracího/regulačního vřetena ③ pomocí šestihranného klíče s čepy SW 5 směrem doprava. Přednastavení se může potom vykonat otáčením doleva. Technické údaje/diagramy viz prospekt „Multibox".

## Funkční vytápění

Vytvořit funkční vytápění u potěrů pro vytápění, které splňují požadavky EN 1264-4.
**Začátek funkčního vytápění:**
- Cementový potěr: 21 dní po položení
- Anhydritový potěr: 7 dní po položení

Začít s výtlakovou teplotou mezi 20 °C a 25 °C a tu udržovat po 3 dny. Potom nastavit maximální dimenzovanou teplotu a tu udržovat 4 dny. Výtlaková teplota se přitom řídí ovládáním zdroje tepla. Ventil otevřít otáčením ochranného krytu doleva. Dodržovat pokyny od výrobce potěru!
**Nepřekročit maximální teplotu potěru v oblasti topných trubek:**
- Cementový a anhydritový potěr: 55 °C
- Potěr litého asfaltu: 45 °C
- Podle údajů od výrobce potěru!

Technické změny se vyhrazují.

# Návod na montáž a obsluhu

## Legenda

① Upevňovacia koľajnica
② Podomietková skrinka
③ Uzáverové/regulačné vreteno
④ Termostatický horný diel
⑤ Aretačná skrutka 4,2 × 19
⑥ Rúrová prípojka G 3/4 AG
⑦ Odvzdušňovací ventil
⑧ Servopohon EMOtec
⑨ Servopohon EMO T/TM
⑩ Servopohon EMO 1/3/EIB/LON
⑪ Termostatická hlava F presného nastavovača
⑫ Rozdeľovač
⑬ Termostat P
⑭ Izbový termostat
⑮ Termostat E
⑯ Vykurovacia plocha dlážky
⑰ Prázdna rúrka príp. kapilárna rúrka
⑱ Vonkajšia vrstva steny
⑲ Krycia doska
⑳ Skrutky 4.2 x 50
Rám

## Pokyny k inštalácii

**Multibox C/E sa musí pripojiť v spätnom chode na konci vykurovacieho okruhu dlážky ⑯. Dbať na smer toku (obr. 3).**
Je nutné rešpektovať, aby bola vhodná prevádzkovaná teplota výtlaku pre vytvorenie systému dlážkového vykurovania.
Rúrka dlážkového vykurovania by sa mala pokladať do poteru špirálovite (obr. 3).

## Montáž

**Podomietková skrinka**
Podomietková skrina ② sa zabuduje do otvoru v stene zvisle (šírka min.144 mm, hĺbka min. 60 mm) a potom sa montuje pomocou pripevňovacích koľajníc (obr. 4). Vzdialenosť medzi prednou hranou podomietkovej skrinky a hotovou stenou môže byť 0 až 30 mm a vytvorí sa variabilným krytom, ktorý sa skladá z krycej dosky (19) a rámu (obr 5).
Podomietkovou skrinku vyrovnať do požadovanej pozície pod stenou:
- Zistiť hrúbku vonkajšej vrstvy steny (omietka, dlaždice sádrokarton atď.) ⑱ (obr. 4).
- Aretačné skrutky ⑤ uvoľniť.
- Prednú hranu podomietkovej skrinky vyrovnať od požadovanej pozície pod stenou.
- Aretačné skrutky ⑤ opäť dotiahnuť.

**Pripojenie rúrky**
Pre pripojenie plastovej, medenej, viacvrstvovej rúrky alebo presnej oceľovej rúrky sa používajú len odpovedajúce originálne zvieracie skrutkové spoje HEIMEIER. Zvierací krúžok, matica zvieracieho krúžku a hadicová priechodka sú označené údajmi o veľkosti a THE. U zvieracích skrutkových spojov s kovovým tesnením pre medené rúrky alebo presné oceľové rúrky s hrúbkou steny 0,8–1,0 mm sa k stabilizácii používajú podperné puzdrá. Pripojované rúrky prirezať do pravého uhla k osi rúry. Konce rúrky musia byť dokonale zaoblené, bez ostrapkov a nepoškodené.
Po pripojení rúrky inštalovať **ochranný kryt** do podomietkovej skrinky.

**Servopohon príp. presný nastavovač**
Regulátor teploty jednotlivých miestností u Multibox C/E prebieha termickými servopohonmi EMO T, EMOtec, motorovými servopohonmi EMO 1/3/EIB/LON alebo presným nastavovačom termostatickej hlavy F. Upozornenie: položiť prázdnu rúrku Ø 23 mm pre kábel príp. kapilárnu rúrku (obr. 3). Pre montáž ochranný kryt po ukončení hrubých stavebných prác vybrať. Servopohon príp. pripojovací kus presného nastavovača nasadiť na termostatický horný diel, naskrutkovať a pevne utiahnuť kliešťami s gumovými čeľusťami.
Motorové servopohony EMO 1/3/EIB/LON je možné montovať len v spojení s vretenovým predĺžením (obj. č. 2002-30.700), dĺžka 30 mm.

**Rámy a krycia doska**
Rám nasadiť na podomietkovú skrinku ②, vyrovnať a pripevniť priloženými skrutkami ⑳.
Potom nasadiť na rám kryciu dosku ⑲ a zatlačiť až do jej zapadnutia (obr. 5).

## Blokovanie a prednastavenie

Ventil sa uzatvorí otáčaním uzavieracieho/regulačného vretena ③ šesťhranným kľúčom s čapy SW 5 smerom doprava. Naplánované prednastavenie sa môže potom vykonať otáčaním doľava. Technické údaje/diagramy pozri prospekt „Multibox".

## Funkčné vykurovanie

Vytvoriť funkčné vykurovanie u poterov pre vykurovanie, ktoré spĺňajú požiadavky podľa EN 1264-4.
**Začiatok funkčného vykurovania:**
- Cementový poter: 21 dní po položení
- Anhydritový poter: 7 dní po položení

Kúrenie spustiť s výtlakovou teplotou medzi 20 °C a 25 °C a tu po 3 dni udržiavať. Potom nastaviť maximálnu dimenzovanú teplotu a tu udržiavať 4 dni. Výtlaková teplota sa pritom riadi cez ovládanie zdroja tepla. Ventil otvoriť otáčaním ochranného krytu doľava. Rešpektovať pokyny výrobcu poteru!
**Maximálnu teplotu poteru v oblasti vykurovacích rúrok nepre-kročiť:**
- Cementový a anhydritový poter: 55 °C
- Poter liateho asfaltu: 45 °C
- Podľa údajov výrobcu poteru!

Technické zmeny sa vyhradzujú.

Gedruckt auf chlorfrei gebleichtem Papier.

IMI HEIMEIER

**HU** **Multibox C/E** Süllyesztett egyedi szobahőmérséklet szabályozó termosztát felső résszel állítóművekhez vagy távszabályozókhoz

**HR** **Multibox C/E** Regulacija temperature pojedinačne prostorije, za ugradnju ispod žbuke, s termostat-gornjim dijelom, za pogon izvršne sprave ili daljinjsko reguliranje

**EL** **Multibox C/E** Ενδοτοίχιο σύστημα ελέγχου θερμοκρασίας μεμονωμένου δωματίου με πάνω μέρος θερμοστάτη για ηλεκτροκίνητα μοτέρ ή στοιχεία τηλερύθμισης.

## Szerelési és kezelési utasítás

### Feliratok

① Rögzítő sín
② Süllyesztett doboz
③ Lezáró/szabályozó orsó
④ Termosztát felső rész
⑤ Rögzítő csavar 4.2 x 19
⑥ Csőcsatlakozó G 3/4 AG
⑦ Légtelenítő szelep
⑧ Állítómű EMOtec
⑨ Állítómű EMO T/TM
⑩ Állítómű EMO 1/3/EIB/LON
⑪ Termosztátfej F távszabályozó
⑫ Elosztó
⑬ Termosztát P
⑭ Szobatermosztát
⑮ Termosztát E
⑯ Padló fűtőfelület
⑰ Védőcső kábelhez ill. kapilláris csőhöz
⑱ külső falréteg
⑲ Fedőlap
⑳ Csavarok 4.2 x 50
Keret

### Beépítési utasítások

**A Multibox C/E-t a visszatérő ágba kell csatlakoztatni a padlófűtő kör ⑯ végénél. Ügyeljenek az áramlási irányra (3. ábra).**

Vegyék figyelembe, hogy a berendezés által működtetett előremenő hőmérséklet a padlófűtés rendszerfelépítésére alkalmas.

A padlófűtő csövet spirál alakban kell a padlózatba fektetni (3. ábra).

### Felszerelés

**Süllyesztett doboz**

Helyezzék a süllyesztett dobozt ② függőlegesen a számára kialakított falnyílásba (szélesség min. 144 mm, mélység min. 60 mm), majd szereljék fel a rögzítő sínekkel (4. ábra). A süllyesztett doboz elülső éle és a készfal közti távolság a különböző borítások következtében, melyek a fedőlapból ⑲ és a keretből állnak (5. ábra), 0 és 30 mm között lehet.

A süllyesztett dobozt a következőképpen kell a készfal alatt a kívánt helyzetbe beszabályozni:

- Határozzák meg a külső falréteg (vakolat, burkolólap, gipszkarton, stb.) ⑱ vastagságát (4. ábra).
- Oldják meg a rögzítő csavarokat ⑤.
- Igazítsák a süllyesztett doboz elülső élét a megfelelő helyzetbe a készfal alatt.
- Húzzák meg ismét a rögzítő csavarokat ⑤.

**Csőcsatlakozás**

Műanyag, réz, precíziós acél vagy összekötő cső csatlakoztatásához kizárólag eredeti HEIMEIER szorító csavarkötéseket használjanak. A szorítógyűrű, a szorítógyűrű anya és a tömlővég a méret megadásával és a THE felirattal vannak feltüntetve. Réz- vagy precíziós acélcsőhöz fémes tömítésű szorító csavarkötéseknél 0,8 – 1,0 mm csőfalvastagság mellett a cső stabilitásának növelése érdekében használjanak támasztó hüvelyeket. A csatlakoztatni kívánt csöveket a csőtengelyre merőlegesen vágják le. A csővégek legyenek tökéletesen kerekek, sorjamentesek és sértetlenek.

A csőcsatlaklozó után helyezzék be a mellékelt **védőfedelet** a süllyesztett dobozba.

**Állítómű ill. távszabályozó**

Az egyedi szobahőmérséklet szabályozás a Multibox C/E esetében az EMO T, EMOtec termikus állítóművek, az EMO 1/3/EIB/LON motoros állítóművek vagy az F termosztátfej távszabályozóval történik.

Megjegyzés: Fektessék le a Ø23 mm-es védőcsövet a kábelek ill. a kapilláris cső számára (3. ábra). A szereléshez vegyék ki a csőszerelési munkák befejezése után a védőfedelet. Helyezzék rá az állítóművet, ill. a távszabályozó csatlakozó elemét a termosztát felső részre, csavarozzák fel, és húzzák meg erősen gumipofás fogóval.

Az EMO 1/3/EIB/LON motoros állítóműveket csak 30 mm-es orsóhosszabbítóval (cikksz. 2002-30.700) együtt lehet felszerelni.

**Keret és fedőlap**

Helyezzék rá a keretet a süllyesztett dobozra ②, csavarozzák rá, és rögzítsék a mellékelt csavarokkal ⑳.

Ezután helyezzék rá a fedőlapot ⑲ a keretre, és nyomják rá, hogy a helyére ugorjon (5. ábra).

### Lezárás és előzetes beállítás

A szelepet úgy lehet lezárni, hogy a záró/szabályozó orsót 5-ös hatszögű dugókulccsal jobbra forgatják ③. A szükséges elŒzetes beállítás ezután balra forgatással végezhetŒ el. A műszaki adatokat ill. ábrákat lásd a „Multibox" prospektusban.

### Üzemi fűtés

Az üzemi fűtést szabvány szerinti padlófűtés esetén az EN 1264-4 szerint kell végezni.

**Az üzemi fűtés legkorábbi kezdete:**

- Betonpadló: 21 nappal a lefektetés után
- Anhidrit padló: 7 nappal a lefektetés után

A bemelegítŒ fűtést kezdjék 20 °C és 25 °C közötti hőmérséklettel, és ezt tartsák 3 napon keresztül. Ezután állítsák be a maximális kiépítési hőmérsékletet, és ezt tartsák 4 napon keresztül. Eközben a bemelegítő hőmérsékletet szabályozzák a hőfejlesztő vezérlése fölé. A védőfedelet balra forgatva nyissák meg a szelepet. Kövessék a padlóágyazat gyártójának utasításait!

**Maximális padlóhőmérsékletet a fűtőcsövek körzetében nem szabad túllépni:**

- beton- és az anhidritpadló: 55 °C,
- öntött aszfaltpadló: 45 °C
- a padlógyártó utasításai szerint!

Műszaki változtatások fenntartva.

## Uputa za montažu i rukovanje

### Legenda

① tračnica za pričvršćenje
② UP-kutija (ugradnja ispod žbuke)
③ vreteno za zatvaranje / reguliranje
④ termostat-gornji dio
⑤ vijak za aretiranje 4.2 x 19
⑥ priključak cijevi G 3/4 AG
⑦ odušni ventil
⑧ pogon izvršne sprave EMOtec
⑨ pogon izvršne sprave EMO T/TM
⑩ pogon izvršne sprave EMO 1/3/EIB/LON
⑪ Termostat-gumb F daljinski regulator
⑫ Razdjelnik
⑬ Termostat P
⑭ Termostat za prostorije
⑮ Termostat E
⑯ Grijna površina podnog grijanja
⑰ Prazna cijev za kabel, odnosno kapilarnu cijev
⑱ Vanjski sloj zida
⑲ Pokrovna ploča
⑳ Vijci 4.2 x 50
Okvir

### Upute za ugradnju

**Multibox C/E mora se priključiti u povratnom toku na kraju ogrjevnog kola ⑯ podnog grijanja. Voditi računa o pravcu toka (prikaz 3)**

Voditi računa da polazna temperatura uređaja odgovara sistemu podnog grijanja.

Cijevi podnog grijanja položiti spiralno u košuljicu poda (prikaz 3).

### Montaža

**Kutija za ugradnju ispod žbuke**

UP-kutiju ② ubaciti, usmjereno pomoću viska, u predvidjeni rascjep zida (širina najmanje 144 mm, dubina najmanje 60 mm) i nakon toga montirati pomoću tračnice za pričvršćenje (prikaz 4.). Odstojanje između prednjeg ruba UP-kutije i gotovog zida može iznositi 0 do 30 mm, na osnovi variabilnog pokrova, koji se sastoji od pokrovne ploče ⑲ i okvira (prikaz 5).

UP-kutiju usmjeriti na slijedeći način na željenu poziciju ispod gotovog zida:

- Ustvrditi jačinu vanjskog sloja zida (žbuka, pločice, karton od gipsa itd. ⑱ (prikaz 4).
– Odviti vijke za aretiranje ⑤.
– Usmjeriti prednji rub UP-kutije na željenu poziciju ispod gotovog zida.
– Ponovo pritegnuti vijke za aretiranje ⑤.

**Priključak cijevi**

Za priključenje plastičnih, bakarnih cijevi, cijevi od preciznog čelika i višestrukih cijevi rabiti samo odgovarajući originalni HEIMEIER-ov stezni spoj. Stezni prsten, stezna matica i tuljak cijevi imaju oznaku veličine i THE. Kod steznog spoja za zaptivanje metala, kod bakarnih cijevi i cijevi od preciznog čelika, kod debljine zida cijevi od 0,8 - 1,0 mm, za dodatno stabiliziranje cijevi ubaciti i stabilizacionu čahuru.

Odmjeriti cijevi, koja se priključuju, uzdužno pravokutno ka osovini cijevi. Krajevi cijevi moraju biti besprijekorno okrugli, bez srha i neoštećeni. Nakon priključenja cijevi ubaciti **pokrov za zaštitu pri ugradnji** u UP-kutiju.

**Pogon izvršne sprave, odnosno daljinjsko reguliranje**

Reguliranje pojedinačne prostorije kod Multibox C/E vrši se termičkim pogonom izvršne sprave EMO T, EMOtec, motornim pogonom izvršne sprave EMO 1/3/EIB/LON ili daljinskim reguliranjem termostat-gumba F. Uputa: Položite praznu cijev Ø 23 mm za kabel, odnosno kapilarnu cijev (prikaz 3). Za montažu izvaditi zaštitni pokrov nakon okonačnih grubih gradjevinskih radova. Pogon izvršne sprave odnosno priključak daljinskog regulatora staviti na termostat-gornji dio i čvrsto pritegnuti kliještima s uloškom od gume.

Motorni pogoni izvršne spravee EMO 1/3/EIB/LON mogu se montirati samo u svezi s produžetkom vretena (Broj artikla: 2002-30.700), dužine 30 mm.

**Okvir i pokrovna ploča**

Staviti okvir na UP-kutiju ②, usmjeriti i pričvrstiti priloženim vijcima ⑳.

Poslije toga staviti pokrovnu ploču ⑲ na okvir i toliko dugo pritiskati dok ne aretira (prikaz 5).

### Zatvaranje i prethodno podešavanje

Ventil se zatvara okretanjem vretena za zatvaranje / reguliranje ③ na desno pomoću šesterostranog ključa SW 5. Posle toga izvršiti predvidjeno prethodno podešavanje okretanjem na lijevo. Tehničke podatke / dijagrame vidi u prospektu "Multibox".

### Grijanje za ispitivanja funkcije

Izvršiti grijanje za ispitivanja funkcije koja odgovara normi košuljice poda, shodno EN 1264-4.

**Najraniji početak grijanja za ispitivanje funkcije:**

– Cementna košuljica poda: 21 dan nakon postavljanja
– Anhidritna košuljica poda: 7 dana nakon postavljanja

Početi s polaznom temperaturom izmedju 20 °C i 25 °C i tu temperaturu držati 3 dana.

Nakon toga, podesiti maksimalnu temperaturu, koja je predvidjena, i nju držati 4 dana. Regulirati polaznu temperaturu preko komandnog uredjaja toplotnog izvora. Ventil otvoriti, okretanjem zaštitne kapice na lijevo Voditi računa o uputama proizvodjača košuljice poda!

**Ne prekoračiti maksimalnu temperaturu košuljice poda gdje se nalaze cijevi za grijanje:**

– Cementna i anhidritna košuljica poda: 55 °C
– Košuljica poda od lijevanog asfalta: 45 °C
– prema podatcima proizvodjača poda!

Zadržava se pravo na tehničke promjene.

## Οδηγίες εγκατάστασης και χειρισμού

### Υπόμνημα

① Οδηγός στερέωσης
② Ενδοτοίχιο κουτί
③ Πίρος φραγής/ρύθμισης
④ Πάνω μέρος θερμοστάτη
⑤ Βίδα ασφάλισης 4,2x19
⑥ Σύνδεση σωλήνα G ¾ AG
⑦ Βαλβίδα εξαέρωσης
⑧ Ηλεκτροκίνητο μοτέρ EMOtec
⑨ Ηλεκτροκίντο μοτέρ EMO T/TM
⑩ Ηλεκτροκίνητο μοτέρ EMO 1/3/EIB/LON
⑪ Στοιχείο τηλερύθμισης κεφαλής θερμοστάτη F
⑫ Διανομέας
⑬ Θερμοστάτης P
⑭ Θερμοστάτης δωματίου
⑮ Θερμοστάτης E
⑯ Επιφάνεια ενδοδαπέδιας θέρμανσης
⑰ Κενός σωλήνας για καλώδιο ή τριχοειδή σωλήνα
⑱ Τελική επιφάνεια τοίχου
⑲ Κάλυμμα
⑳ Βίδες 4,2x50
Πλαίσιο

### Οδηγίες τοποθέτησης

**Το Multibox C/E θα πρέπει να συνδεθεί στην επιστροφή στο τέλος του κυκλώματος ενδοδαπέδιας θέρμανσης ⑯. Προσέξτε την κατεύθυνση ροής (εικ.3).**

Θα πρέπει να διασφαλιστεί ότι η θερμοκρασία εισόδου από την εγκατάσταση είναι κατάλληλη για τον τύπο του συστήματος ενδοδαπέδιας θέρμανσης.

Ο σωλήνας ενδοδαπέδιας θέρμανσης θα πρέπει να τοποθετηθεί σε σχήμα σπιράλ στο δάπεδο τσιμεντοκονίας (εικ.3).

### Εγκατάσταση

**Ενδοτοίχιο κουτί**

Τοποθετήστε το ενδοτοίχιο κουτί ② στην προβλεπόμενη εγκοπή του τοίχου κατακόρυφα (ελάχ.πλάτος 144 mm, ελάχ.βάθος 60 mm) και στη συνέχεια εγκαταστήστε το με τη βοήθεια των οδηγών στερέωσης (εικ.4). Η απόσταση της μπροστινής πλευράς του ενδοτοίχιου κουτιού και του τελειωμένου τοίχου λόγω της μεταβλητής κάλυψης, που αποτελείται από κάλυμμα⑲ και πλαίσιο (εικ.5) μπορεί να ανέρχεται σε 0 έως 30 mm.

Ευθυγραμμίστε το ενδοδαπέδιο κουτί ως εξής στην επιθυμητή θέση κάτω από τον τελειωμένο τοίχο:

- Υπολογίστε το πάχος του εξωτερικού στρώματος του τοίχου (σοβάς, πλακάκια, γυψοσανίδα κλπ. ⑱ (εικ.4).
- Λασκάρετε τις βίδες ασφάλισης ⑤
- Ευθυγραμμίστε την μπροστινή πλευρά του ενδοτοίχιου κουτιού στην επιθυμητή θέση κάτω από τον τελειωμένο τοίχο.
- Σφίξτε ξανά της βίδες ασφάλισης ⑤.

**Σύνδεση σωλήνων**

Για τη σύνδεση σωλήνων από πλαστικό, χαλκό, χάλυβα ακριβείας ή σύνθετου σωλήνα, χρησιμοποιείτε μόνο τα κατάλληλα γνήσια ρακόρ της HEIMEIER. Στο δακτύλιο σύσφιξης, στο παξιμάδι του δακτύλιου σύσφιξης και το μαστό σύνδεσης ελαστικού σωλήνα επισημαίνονται τα στοιχεία μεγέθους και το THE. Σε ρακόρ στεγανοποίησης για μεταλλικούς σωλήνες από χαλκό ή χάλυβα ακριβείας, με πάχος τοιχώματος σωλήνα 0,8-1,0 mm, για πρόσθετη σταθεροποίηση του σωλήνα χρησιμοποιείτε κολάρα στήριξης. Τοποθετήστε τους σωλήνες που θέλετε να συνδέσετε σε ορθή γωνία προς τον άξονα του σωλήνα. Οι άκρες των σωλήνων πρέπει να είναι απολύτως στρόγγυλες, χωρίς ρινίσματα και φθορές. Με τη σύνδεση των σωλήνων τοποθετήστε το παρεχόμενο **κάλυμμα προστασίας** στο ενδοδαπέδιο κουτί.

**Ηλεκτροκίνητο μοτέρ ή στοιχείο τηλερύθμισης**

Το σύστημα ρύθμισης θερμοκρασίας δωματίου με Multibox C/E γίνεται μέσω ρυθμιστικής κίνησης με θερμότητα EMO T, EMOtec, μέσω ρυθμιστικής κίνησης με θερμότητα με ηλεκτροκίνητο μοτέρ EMO 1/3/EIB/LON ή μέσω του στοιχείου τηλερύθμισης της κεφαλής θερμοστάτη F. Υπόδειξη: Τοποθετήστε έναν κενό σωλήνα Ø 23 mm για καλώδιο ή τριχοειδή σωλήνα (εικ.3). Μετά την ολοκλήρωση των εργασιών των σωληνώσεων αφαιρέστε το κάλυμμα προστασίας που χρησιμοποιήθηκε κατά την συναρμολόγηση. Τοποθετήστε το ηλεκτροκίνητο μοτέρ ή το εξάρτημα σύνδεσης του στοιχείου τηλερύθμισης στο επάνω μέρος του θερμοστάτη, βιδώστε το και σφίξτε το καλά με πένσα που έχει λαστιχένιες σαγόνες.

Τα ηλεκτροκίνητα μοτέρ EMO 1/3/EIB/LON μπορούν να συναρμολογηθούν μόνο σε σύνδεση με μια επέκταση πίρου 2002-30.700, μήκος 30 mm.

**Πλαίσιο και κάλυμμα**

Τοποθετήστε το πλαίσιο στο ενδοδαπέδιο κουτί ②, ευθυγραμμίστε και στερεώστε με τις παρεχόμενες βίδες ⑳.

Στη συνέχεια τοποθετήστε το κάλυμμα ⑲ στο πλαίσιο και πιέστε το έως ότου ασφαλίσει (εικ.5).

### Φραγή και προεπιλογή

Η βαλβίδα κλείνει με δεξιόστροφη περιστροφή του πίρου φραγής/ρύθμισης ③ με ένα εξαγωνικό κλειδί SW 5. Η προβλεπόμενη προεπιλογή μπορεί να ρυθμιστεί στη συνέχεια με αριστερόστροφη περιστροφή. Για τεχνικά στοιχεία/διαγράμματα ανατρέξτε στο Φυλλάδιο του «Multibox».

### Δοκιμαστική λειτουργία θέρμανσης

Κάνετε δοκιμαστική λειτουργία της θέρμανσης, όπως ορίζει το πρότυπο για κονίες θέρμανσης EN 1264-4.

Νωρίτερη δυνατή έναρξη της δοκιμαστικής λειτουργίας θέρμανσης:

- Τσιμεντοκονία: 21 ημέρες μετά την τοποθέτηση.
- Κονία ανυδρίτη: 7 ημέρες μετά την τοποθέτηση.

Ξεκινήστε με μια προκαταρκτική θερμοκρασία μεταξύ 20 °C και 25 °C και διατηρήστε την για 3 ημέρες.

Στη συνέχεια ρυθμίστε τη μέγιστη προβλεπόμενη θερμοκρασία και διατηρήστε την για 4 ημέρες. Η προκαταρκτική θερμοκρασία πρέπει να ρυθμίζεται μέσω του συστήματος ελέγχου του θερμαντήρα. Ανοίξτε τη βαλβίδα περιστρέφοντας προς τα αριστερά το προστατευτικό καλυμμα. Τηρείτε τις οδηγίες του κατασκευαστή της κονίας.

**Δεν επιτρέπεται η υπέρβαση της μέγιστης θερμοκρασίας κονίας στην περιοχή των σωλήνων θέρμανσης:**

- Τσιμεντοκονία και κονία ανυδρίτη: 55°C
- Χυτό ασφαλτικό σκυρόδεμα: 45 °C
- Σύμφωνα με τα στοιχεία του κατασκευαστή της κονίας!

Με την επιφύλαξη τεχνικών αλλαγών.

IMI HEIMEIER

# (JP) マルチボックスC/E 壁埋め込み式部屋別温度調整、調整駆動あるいは遠隔調整方式用 サーモスタット上部付き

# (IS) **Multibox C/E** Innbyggð hitastilling í einstöku herbergi með efri hluta hitanema fyrir stillidrif eða fjarstillir

# (SV) **Multibox C/E** Temperaturreglering för enskilda rum för infällt montage med termostatöverdel för inställningsmanöverdon och fjärrinställningsdon

## 取付け、取扱い説明書

### 凡例

① 固定帯
② 壁埋め込みボックス
③ 遮断/調節軸
④ サーモスタット上部
⑤ 固定ネジ 4.2x19
⑥ パイプ接続部G 3/4 AG
⑦ 空気抜きバルブ
⑧ 調整駆動EMOtec
⑨ 調整駆動EMO T
⑩ 調整駆動EMO 1/3/ EIB/LON
⑪ サーモスタット・ヘッドF遠隔調整装置
⑫ 分配器
⑬ サーモスタットP
⑭ ルームサーモスタット
⑮ サーモスタットE
⑯ 床暖房面
⑰ ケーブル用の空パイプ
⑱ 外壁層
⑲ カバープレート
⑳ ネジ 4.2x50
㉑ フレーム

### 取り付け注意事項

マルチボックスC/Eは床下暖房サークル ⑯ の端末にある逆流管に接続します。流れの方向に注意すること(図3)。
装置から出る、前温度は床下暖房のシステム構築に適していることを考慮に入れてください。
床下暖房パイプは渦状に床材の中に配置します(図3)。

### 取付け

壁埋め込みボックス
壁埋め込みボックス ② をその為に用意した壁の割れ目に垂直に取り付け(幅は最低144mm、深さ最低60mm)それに続いて固定レールを取り付けます(図4)壁埋め込みボックスの前縁と完成壁との間は、異なるカバープレート ⑲ およびフレーム ㉑(図5)などにより0〜30mmです。埋め込みボックスは次の様に希望するポジションに壁の中に設置することが出来ます:
-壁外層の厚さ(化粧塗り、タイル、プラスターボードなど)⑱(図4)を測定する。
-固定ネジ⑤を取り除く。
-壁埋め込みボックスの前端を壁の希望するポジションに合わせて設置します。
-固定ネジ⑤を再び締めます。
パイプ接続
合成樹脂、銅、精巧スチールあるいは合成材料によるパイプにはそれに適応するHEIMEIER純正接続パーツのみをお使いください。ロックリング、ロックリングナットおよびホース受け口はサイズ表記とTHE表示がついています。パイプ壁の厚さ0.8〜1.0mmの銅あるいは精巧スティールパイプの場合パイプの安定性を増すために補助管を使います。その後にはパイプをパイプの軸方向に直角に長さに切ります。パイプの切り口は完全に丸くいがなく、破損が無いこと。パイプ接続の後、保護カバーを壁埋め込みボックスに取り付けます。
調整駆動、あるいは遠隔調整
マルチボックスC/Eにおける部屋別温度調整はサーモ調整駆動EMOT、EMOtec、モータによる調整駆動EMO1/3/ EIB/LONあるいは遠隔調整器サーモスタットヘッドFにより行われます。指示:ケーブルあるいは細管用の空パイプφ23mmを設置します(図3)。取付け作業のために、保護カバーをパイプ接続作業の後取り外します。遠隔調整器の調整軸あるいは接続部品をサーモスタット上部に取り付け、ねじ付け、ラバー付きペンチで固く締めます。モータ付調整駆動EMO 1/3/EIB/LONは軸延長(製品番号2002-30.700)、長さ30mmと一緒にのみ取り付けることができます。
フレーム及びカバープレート
壁埋め込みボックス②にフレーム㉑を付け、調整し同梱のネジ⑳で固定します、続いてカバープレート⑲をフレームに付け、ロックするまで押します(図5)。

### 遮断と前設定

バルブは遮断/調整軸 ③ で6角棒レンチSW5を右回転して閉めます。次に軸を左回転して前設定を行います。技術データ/ダイアグラムはカタログ「マルチボックス」を参照してください。

### 暖房開始

EN1264-4対応の基準に基づき暖房床スラブにおける暖房開始。
暖房開始の最早時点
-セメント床スラブ:塗付後21日
-無水石膏床スラブ:塗付後7日
先行温度はまず20℃から25℃間の温度で開始し、この温度を3日間保ちます。その後、指定最高温度に調整し、この温度を4日間保ちます。先行温度は暖房装置の制御装置を使って調整します。バルブは保護キャップを左回転し開きます。床スラブ材製造会社の説明に注意をはらってください!
床スラブ材の指定する最高温度を暖房パイプの近くで絶対超えないこと:
-セメントおよび無水石膏の床スラブ材:55℃
-注入アスファルト床スラブ材:45℃
-床スラブ材の製造会社の指示に従うこと!

技術変更の可能性があります。

## Uppsetningar- og starfrækslulei›beiningar

### Skýringar

① Festingarplata
② Innbyggður ib-kassi
③ Lokunar- stillisnælda
④ Efri hluti hitanema
⑤ Festingarskrúfa 4.2 x 19
⑥ Rörtenging G 3/4 AG
⑦ Loftræstingarventill
⑧ Stillidrif EMOtec
⑨ Stillidrif EMO T
⑩ Stillidrif EMO 1/3/EIB/LON
⑪ Hitanemi F fjarstillir
⑫ Dreifari
⑬ Hitastillir P
⑭ Herbergishitastillir
⑮ Hitastillir E
⑯ Gólf-hitunarflötur
⑰ Tómt rör fyrir leiðslur eða hárpípu
⑱ Ytri vegghjarhúð
⑲ Lokunarplata
⑳ Skrúfur 4.2 x 50 Rammi

### Ábendingar við ísetningu

**Multibox C/E á að tengja við enda gólfhitunar-hringrásarist ⑯. Athugið rennsluátt (mynd 3).**
Taka verður tillit til þess, að hitinn sem kemur frá miðstöðinni í framrás sé hæfilegur fyrir tilhögun í uppbyggingu gólfhitunarinnar. Lagning á gólfhitapípunni ætti að vera gormlaga í uppbyggingu gólfs (mynd 3).

### Uppsetning

**Innbyggður ib-kassi**
Setjið ib-kassa ② lóðrétt inn í fyrirhugaða veggjarrauf (minnsta breidd 144 mm, minnsta dýpt 60 mm) og komið fyrir með festingarplötum (mynd 4). Bilið á milli fremri kantar ib-kassa og tilbúins veggjar getur verið 0-30 mm með breytanlegri lokuninni, sem er sett saman úr lokunarplötu ⑲ og ramma (mynd 5).
Réttið ib-kassa af í óskaða stöðu undir tilbúnum vegg á eftirfarandi hátt:
- Fáið uppgefið þykkt ytri veggjarhúðar (pússning, flísar, gipsplötur o.s.frv.) ⑱ (mynd 4).
- Leysið festingarskrúfur ⑤.
- Réttið fremri kanta ib-kassa af í óskaða stöðu undir tilbúnum vegg.
- Skrúfið festingarskrúfur ⑤ aftur fastar.

**Píputenging**
Notið aðeins samsvarandi frumgerða HEIMEIER-klemmuskrúfusamsetningar til tengingar við plast-, kopar-, nákvæmnisstál- eða margefnapípur. Klemmuhringur, klemmuhringsró og slöngustútur eru merkt með stærðartilsögn og THE. Setjið inn stuðningshylki til þess að bæta styrkleika pípunnar hjá málmþéttandi klemmuskrúfusamsetningum fyrir kopar- eða nákvæmisstálrör með rörveggjaþykkt frá 0,8 - 1,0 mm. Styttið pípur þvert við pípiásinn. Pípuendar verða að vera vel hringlaga, brúnalausir og óskaddaðir.
Setjið hjálagða **hlífðarhettu** inn í ib-kassa eftir píputengingar.

**Stillidrif eða fjarstillir**
Hitastilling fyrir hvert herbergi er gerð með hitastillidrif EMO T, EMOtec, stillidrif með mótor EMO 1/3/EIB/LON eða með fjarstillinum hitanemi F. Ábending: Leggið tómrör Ø 23 mm fyrir leiðslur eða hárpípu (mynd 3).Takið til uppsetningar hlífðarhettu út úr eftir að vinnu við ófullgert hús er lokið.
Setjið stillidrif eða tengistykki fjarstillisins á efri hluta hitastillis, skrúfið fast og herðið á með gúmmítannatöng.
Mótorstillidrifin EMO 1/3/EIB/LON er aðeins hægt að setja upp í sambandi við snældulengingu (vöru.-nr. 2002-30.700), lengd 30 mm.

**Rammi og lokunarplata**
Haldið ramma að ib-kassa ②, réttið hann af og festið með hjálögðum skrúfum ⑳.
Haldið síðan lokunarplötu ⑲ að ramma og þrýstið að þar til hún smellir í (mynd 5).

### Lokun og fyrirframstilling

Ventlinum verður lokað með því að snúa lokunar-/ stillisnældunni ③ til hægri með sexkantnaglalykli SW 5. Hægt er að gera hina fyrirhuguðu fyrirframstillingu með því að snúa eftir það til vinstri. Tæknilegar upplýsingar/línurit sjá bækling „Multibox".

### Notkunarupphitun

Færið notkunarupphitun með stöðluðu hitunarundirgólfi í gegn samkvæmt EN 1264-4.
**Fyrsta byrjun notkunarupphitunarinnar:**
- Sementundirgólf: 21 daga eftir lagningu
- Anhydrítundirgólf: 7 daga eftir lagningu

Byrjið með framrásarhitastigi á milli 20 °C og 25 °C og haldið því uppi í 3 daga. Stillið síðan inn hæsta tilætlaða hitastig og haldið því í 4 daga. Við þetta á að tempra framrásarhitastigið með stýringu á hitagjafa. Opnið ventil með því að snúa hlífðarhettunni til vinstri. Athugið fyrirmæli framleiðanda fyrir undirgólf!
**Farið ekki yfir hæstu hitastig undirgólfs á svæði hitunarröranna:**
- Sement- og anhydrítundirgólf: 55 °C
- Steypuasfalt-undirgólf: 45 °C
- samkvæmt fyrirmælum framleiðanda undirgólfsnach!

Tæknilegar breytingar áskildar.

## Monterings- och bruksanvisning

### Bildtext

① Fästskena
② Låda för infällt montage
③ Avstängnings/reglerspindel
④ Termostat-överdel
⑤ Låsskruv 4.2 x 19
⑥ Röranslutning G 3/4 AG
⑦ Avluftningsventil
⑧ Inställningsmanöverdon EMOtec
⑨ Inställningsmanöverdon EMO T
⑩ Inställningsmanöverdon EMO 1/3/EIB/LON
⑪ Termostat-huvud F fjärrinställningsdon
⑫ Fördelare
⑬ Termostat P
⑭ Rumstermostat
⑮ Termostat E
⑯ Golv-värmeyta
⑰ Tomt rör för kabel resp kapillärrör
⑱ Yttre väggskikt
⑲ Täckplatta
⑳ Skruvar 4.2 x 50 Ram

### Monteringsanvisningar

**Multibox C/E ska anslutas i återloppet i slutet på golv-värmekretsen ⑯. Observera flödesriktningen (fig 3).**
Kontrollera att anläggningens förloppstemperatur lämpar sig för det aktuella golvvärmesystemet.
Golvvärmerören ska läggas i spiralform i massagolvet (fig 3).

### Montage

**Låda för infällt montage**
Sätt in lådan för infällt montage ② lodrätt i väggöppningen (bredd minst 144 mm, djup minst 60 mm) och montera den sedan med hjälp av fästskenorna (fig 4). Avståndet mellan lådans framkant och den färdiga väggen kan uppgå till mellan 0 och 30 mm på grund av det variabla locket, bestående av en täckplatta ⑲ och en ram fig 5).
Rikta lådan för infällt montage på följande sätt i den önskade positionen nedanför den färdiga väggen:
– Mät tjockleken på det yttre väggskiktet (puts, kakel, gipskarton etc) ⑱ (fig 4).
– Lossa låsskruvarna ⑤.
– Rikta lådans framkant i den önskade positionen nedanför den färdiga väggen.
– Dra åt låsskruvarna ⑤ igen.

**Rör-anslutning**
Använd endast respektive original HEIMEIER klämskruvförbindningarna för anslutning av plast-, koppar-, precisionsstål- eller kompoundrör. Klämringen, klämringsmuttern och slangbussningen är märkta med resp storlek och med THE. Om du har metalliskt tätande klämförskruvningar för rör av koppar eller precisionsstål och en rörväggtjocklek på 0,8 - 1,0 mm krävs extra stödhylsor för att stabilisera röret. Kapa sedan rören i en rät vinkel i förhållande till röraxeln. Rörens ändar ska vara felfria, avgradade och får inte ha tagit skada på något sätt.
Sätt i det bifogade **skyddslocket** i lådan för infällt montage efter det att rören har anslutits.

**Inställningsmanöverdon resp fjärrinställningsdon**
Temperaturregleringen av enskilda rum sker hos Multibox C/E med hjälp av de termiska manöverinställningsdonen EMO T, EMOtec, de motorstyrda manöverinställningsdonen EMO 1/3/EIB/LON eller fjärrinställningsdonet termostat-huvud F. OBS: Lägg ett tomt rör Ø 23 mm för kabel resp kapillärrör (Fig 3). Ta ut skyddslocket för monteringen efter det att byggnadsstommen har färdigställts.
Sätt på manöverinställningsdonet resp fjärrinställningsdonets anslutningskomponent på termostat-överdelen, skruva fast den och dra åt med en tång med gummibackar.
De motorstyrda manöverinställningsdonen EMO 1/3/EIB/LON kan endast monteras i kombination med en spindelförlängning (art-nr 2002-30.700), längd 30 mm.

**Ram och täckplatta**
Placera ramen på lådan ② för infällt montage, rikta den och fäst den med de bifogade skruvarna ⑳.
Placera sedan täckplattan ⑲ på ramen och tryck fast den till den går i lås (fig 5).

### Avstängning och förinställning

Ventilen stängs genom att vrida avstängnings-/regler-spindeln ③ åt höger med en sexkantstiftnyckel NV 4. Förinställningen sker sedan genom att man vrider den åt vänster. Tekniska data/diagram se broschyren "Multibox".

### Funktionsuppvärmning

Genomför en funktionsuppvärmning vid normenligt värmemassagolv enligt EN 1264-4. .
**Tidigaste början av funktionsuppvärmningen:**
– Cement-massagolv: 21 dagar efter läggningen
– Anhydrit-massagolv: 7 dagar efter läggningen
Börja med en förloppstemperatur på mellan 20 °C och 25 °C och håll denna temperatur i 3 dagar. Ställ sedan in den maximala temperaturen och håll den i 4 dagar.
Förloppstemperaturen regleras via värmeaggregatets styrning. Öppna ventilen genom att vrida skyddskåpan åt vänster.
Beakta massagolv-tillverkarens uppgifter och anvisningar!
**Överskrid inte den maximala massagolv-temperaturen i området kring värmerören:**
- Cement- och anhydrit-massagolv: 55 °C
- Gjutasfalt-massagolv: 45 °C
- Enligt massagolv-tillverkarens uppgifter!

Med reservation för tekniska ändringar.